Фасад 1-6

Разрез 1-1

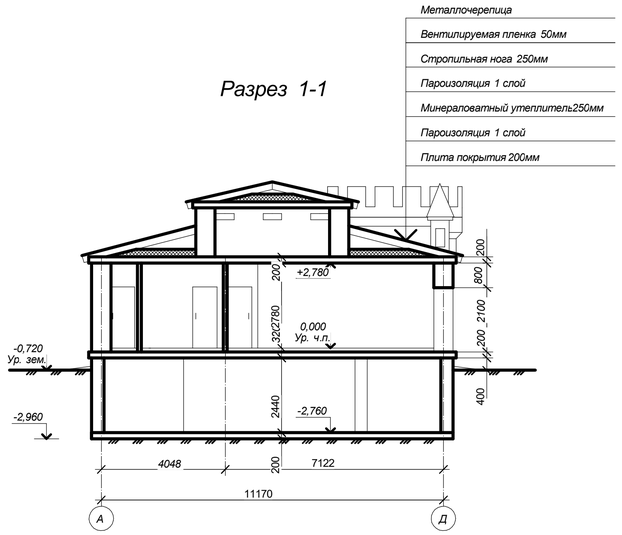

План кровли М 1:100

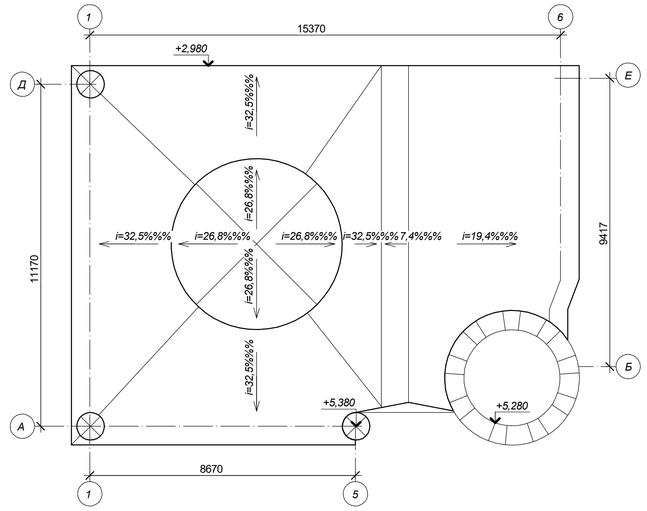

План на отметке 0,000

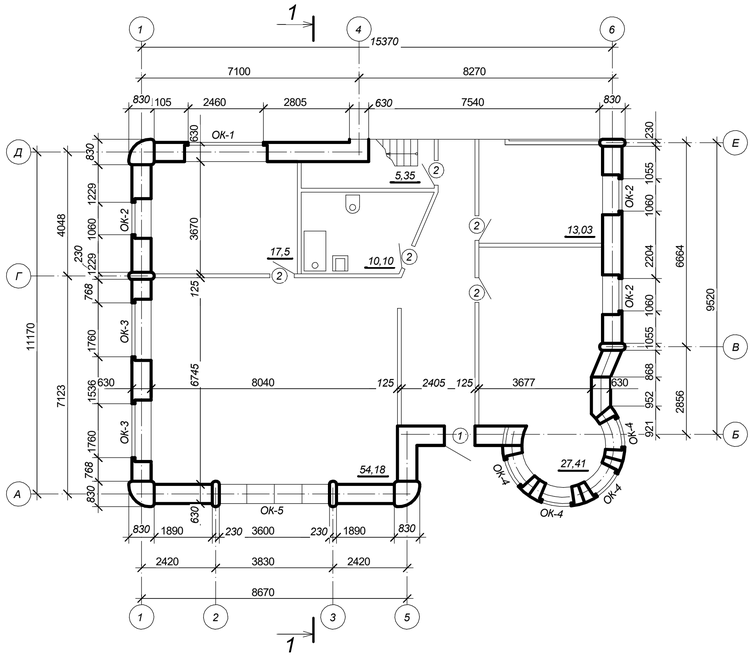

Схема расположения плиты перекрытия

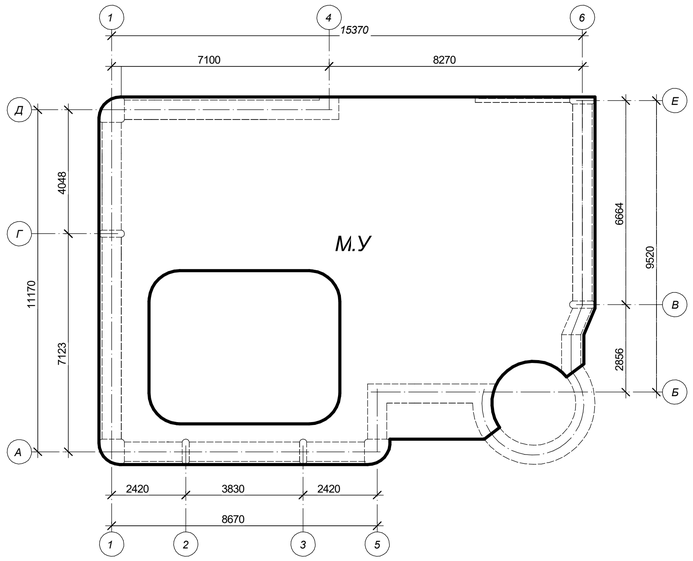

Спецификация столярных изделий

ПОЗ.	Обозначение	Наименование	Кол.	Масса ед. т.	Прим.
		Окна			
ОК-1	ГОСТ30674-99	ОП Е2 1600х2700	1		
ОК-2	ГОСТ30674-99	ОП Е2 1400х1300	3		
ОК-3	ГОСТ30674-99	ОП Е2 1400х2000	2		
ОК-4	ГОСТ30674-99	ОП Е2 1800х1000	4		
ОК-5	ГОСТ30674-99	ОП Е2 2100х3600	1		
		Двери			
1	ГОСТ31173-2003	ДСН ППН1-2-2 М2 У 21-9	1		
2	ГОСТ6629-88	ДГ 20-8	5		

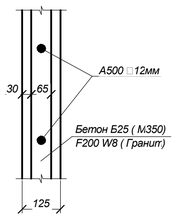

ТЭП к зданию

№ п/ п	Наименование показателей	Обозначение и формула подсчета	Ед. изм.	Показатель	Примечание
1	Площадь застройки	Fз	м²	404,76	
2	Строительный объем	Vстр	м³	1125,2	
3	Рабочая площадь	Fр	м²	935	
4	Общая площадь	Fобщ	м²	996,7	
5	Подсобная площадь	Fпод	м²	61,7	
6	Планировочный коэффициент	$K = \frac{Fр}{Fобщ}$		0,94	
7	Объемный коэффициент	$K = \frac{Vстр}{Fр}$		1,2	

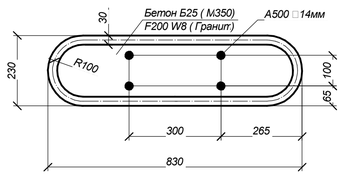

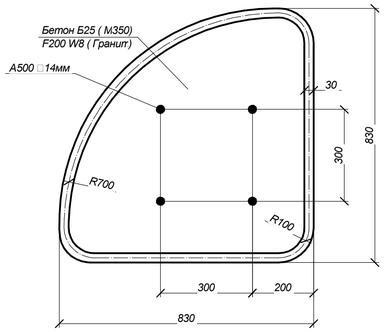

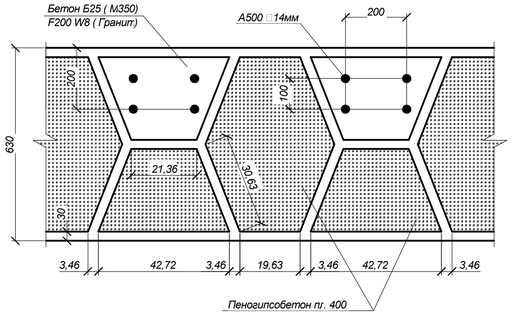

	Фамилия	Подпись	Дата	Проект			
Разработ.	Горшков А.			Частный жилой дом	Стадия	Лист	Листов
Проверил	Маслов А.					1	1
				Фасад; разрез; схема расположения плиты перекрытия; планы кровли, первого этажа ; таблиць; узлы.	СПЕЦАВИА		